ՊԱՏՎԻՐԱՏՈՒ ԱՐԹԻԿԻ ՀԱՄԱՅՆՔԱՊԵՏԱՐԱՆ

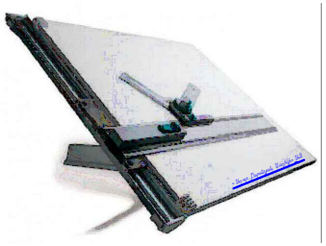

ԱՇԽԱՏԱՆՔԱՅԻՆ ՆԱԽԱԳԻԾ

ՇԻՐԱԿԻ ՄԱՐԶԻ ԱՐԹԻԿ ՀԱՄԱՅՆՔԻ ԳԵՂԱՆԻՍՏ ԲՆԱԿԱՎԱՅՐԻ ԽՄԵԼՈՒ ՋՐԻ ՕԿՋ-Ի ՀԱՄԱՐ ՍԱՆԻՏԱՐԱԿԱՆ ԳՈՏԻ ԱՊԱՀՈՎՈՂ ՑԱՆԿԱՊԱՏԻ ԿԱՌՈՒՑՈՒՄ

ՎԱՆԱՁՈՐ 2025

« ԱՇՈՏ ԲԱՐՍԵՂՅԱՆ ՍԱՇԻԿԻ» ԱՁ
ԼԻՑԵՆԶԻԱ ՔՊԼ - 002252

ՊԱՏՎԻՐԱՏՈՒ ԱՐԹԻԿԻ ՀԱՄԱՅՆՔԱՊԵՏԱՐԱՆ

ՀԱՄԱՁԱՅՆԵՑՎԱԾ Է ՊԱՏՎԻՐԱՏՈՒ ԱՐԹԻԿԻ ՀԱՄԱՅՆՔԱՊԵՏԱՐԱՆ

ՀԱՄԱՅՆՔԻ ՂԵԿԱՎԱՐ ԱՆԱՆԻԿ ՌՍԿԱՆՅԱՆ

ՊԱՏՎԵՐ ՇՄԱՀ-ԳՀԽԾՁԲ-25/77

ԱՇԽԱՏԱՆՔԱՅԻՆ ՆԱԽԱԳԻԾ

ՇԻՐԱԿԻ ՄԱՐԶԻ ԱՐԹԻԿ ՀԱՄԱՅՆՔԻ ԳԵՂԱՆԻՍՏ ԲՆԱԿԱՎԱՅՐԻ ԽՄԵԼՈւ ՋՐԻ ՕԿՋ-Ի ՀԱՄԱՐ ՍԱՆԻՏԱՐԱԿԱՆ ԳՈՏԻ ԱՊԱՀՈՎՈՂ ՑԱՆԿԱՊԱՏԻ ԿԱՌՈՒՑՈւՄ

« ԱՇՈՏ ԲԱՐՍԵՂՅԱՆ ՍԱՇԻԿԻ» ԱՁ ՏՆՕՐԵՆ Ա. ԲԱՐՍԵՂՅԱՆ
ԼԻՑԵՆԶԻԱ ՔՊԼ - 002252

ՎԱՆԱՁՈՐ 2025

ՀԱՅԱՍՏԱՆԻ ՀԱՆՐԱՊԵՏՈՒԹՅԱՆ ՔԱՂԱՔԱՇԻՆՈՒԹՅԱՆ ԿՈՄԻՏԵ

ԼԻՑԵՆԶԻԱ

ՔՊԼ-002252, 3-րդ դաս

(սերիան, համարը, դասը)

ՔԱՂԱՔԱՇԻՆԱԿԱՆ ՓԱՍՏԱԹՂԹԵՐԻ ԿԱԶՄՈՒՄ՝ ԲԱՑԱՌՈՒԹՅԱՄԲ ԿՈՆՍՏՐՈՒԿՏՈՐԱԿԱՆ ԵՎ ՃԱՐՏԱՐԱՊԵՏԱԿԱՆ ՄԱՍԵՐԻ

(քաղաքաշինության բնագավառում գործունեության տեսակը)

ՏՐՎԱԾ Է

2024-12-02, ԱՇՈՏ ԲԱՐՍԵՂՅԱՆ ՍԱՇԻԿԻ Ա/Ձ

(լիցենզիան տալու տարեթիվը, ամիսը, օրը, քաղաքաշինության գործունեության սուբյեկտի անվանումը,

ՀՀ, ԼՈՌԻ, ՎԱՆԱՁՈՐ, ՎԱՆԱՁՈՐ, ԻՍԱՀԱԿՅԱՆ 1 ՆՐԲ., 7, ԲՆ.12

գտնվելու վայրը՝ այդ թվում, անհատ ձեռնակատիրոջ դեպքում՝ անունը, ազգանունը և բնակության վայրը)

Գործողության ժամկետը՝ 02.12.2029թ.

(օրը, ամիսը, տարեթիվը)

ՀՍԿԻՉ ՀԱՄԱՐ՝ **UG85-E2F6-91A7-AE19**

Սույն փաստաթուղթը տրված է բացառապես էլեկտրոնային եղանակով: Փաստաթղթի վավերականության ստուգումն ու էլեկտրոնային բնօրինակի ներբեռնումը հնարավոր է իրականացնել https://verify.e-gov.am Հայաստանի Հանրապետության պաշտոնական փաստաթղթերի վավերականության ստուգման միասնական համակարգի կայքում մուտքագրելով հսկիչ համարը կամ սքանավորելով արագ արձագանքման ծածկագիրը (QR Code):

Լրացուցիչ պահանջներ

1. *ՀՀ Շիրակի մարզի Արթիկ համայնքի Գեղանիստ բնակավայրի խմելու ջրի ՕԿՋ-ի համար սանիտարական գոտի ապահովող ցանկապատի կառուցման աշխատանքներն իրականացնող շինարարական կազմակերպության կողմից անհրաժեշտ է ներկայացնել «Քաղաքաշինական բնագավառում բնակելի, հասարակական և արտադրական» ոլորտի շինարարության իրականացման լիցենզիա 3-րդ դաս*
2. *«Աշխատանքային ռեսուրսներ» որակավորման չափանիշի գնահատման համար սահմանվում են հետևյալ պայմանները՝ մասնակցի աշխատակազմում պետք ընգրկված լինի՝ առնվազն մեկ աշխատակից, որը պետք է ունենա բարձրագույն մասնագիտական կրթություն, ինժեներ-շինարարի որակավորում, ինչպես նաև մասնագիտական առնվազն մեկ տարվա փորձառություն համանման աշխատանքների /արդյունաբերական և քաղաքացիական շինարարություն/ ոլորտում*
3. *Շինարարական կազմակերպությունը պետք է համալրված լինի մասնագետներով՝ շինարար բանվոր, զոդող և այլն*
4. *«Տեխնիկական միջոցներ» որակավորման չափանիշի գնահատման համար սահմանվում են հետևյալ պայմանները՝ աշխատանքների կատարման համար պահանջվում է թվով մեկ հատ՝ բեռնատար ինքնաթափ մեքենա և էքսկավատոր*
5. *Անհրաժեշտ են նաև հետևյալ սարքեր-սարքավորումները՝ խորքային վիբրատոր, զոդման ապարատ պողպատի համար, պտուտակահան, մուրճ, բահ, հարթաչափ և այլն*
6. *Պայմանագրի կատարման համար պահանջվող լիցենզիայի տեսակն է՝ շինարարության իրականացում ըստ քաղաքաշինության հետևյալ ոլորտի՝ բնակելի, հասարակական և արտադրական 3-րդ դաս*
7. *Շինարարության ընթացքում օգտագործվող շինանյութերի տեխնիկական բնութագրերը և երաշխիքային ժամկետները /տես աղյուսակներ 1 և 2/*

ՀՀ Շիրակի մարզի Արթիկ համայնքի Գեղանիստ բնակավայրի խմելու ջրի ՕԿՋ-ի համար սանիտարական գոտի ապահովող ցանկապատի կառուցման համար օգտագործվող նյութերի երաշխիքային ժամկետներ

Աղյուսակ 1

N	ՆՅՈՒԹԵՐԻ ՏԵՍԱԿՆԵՐԸ	ԵՐԱՇԽԻՔԱՅԻՆ ԺԱՄԿԵՏ
1.	Բետոն	3 տարի
2.	Մետաղական խողովակներ	3 տարի
3.	Ցինկապատ մետաղական ցանց	3 տարի

ՏԵԽՆԻԿԱԿԱՆ ԲՆՈՒԹԱԳԻՐ

ՀՀ Շիրակի մարզի Արթիկ համայնքի Գեղանիստ բնակավայրի խմելու ջրի ՕԿՋ-ի համար սանիտարական գոտի ապահովող ցանկապատի կառուցման աշխատանքների կատարման ընթացքում օգտագործվող նյութերի տեխնիկական բնութագիր

Աղյուսակ 2

N	Անվանում	Չափ-ման միավոր	Տեխնիկական բնութագիր
1	2	3	4
1.	Բետոն	խմ	Բետոնի դասը B-7.5
2.	Մետաղական խողովակներ	մ	Բարձրորակ
3.	Ցինկապատ մետաղական ցանց	քմ	Բարձրորակ

*Ապրանքները պետք է լինեն չօգտագործված

ԱՇԽԱՏԱՆՔՆԵՐԻ ԿԱՏԱՐՄԱՆ ԺԱՄԱՆԱԿԱՑՈՒՅՑ

Հ/Հ	Աշխատանքի անվանումը	Ամիսներ											
		1	2	3	4	5	6	7	8	9	10	11	12
1	Հողային աշխատանքներ												
2	Կետային հիմքերի կառուցում												
3	Մետաղական կանգնակների տեղադրում												
4	Մետաղական ցանցի մոնտաժ												
5	Մետաղական դռնակի կառուցման աշխատանքներ												
6	Տարածքի մաքրման աշխատանքներ												

Շինարարության տևողությունը 3 ամիս

ԱՇԽԱՏԱՆՔԱՅԻՆ ԳԾԱԳՐԵՐԻ ԱՆՎԱՆԱՑԱՆԿ

թիվ	անվանումը	թերթ
1	Ընդհանուր տվյալներ	ՃՇ-1
2	Գլխավոր հատակագիծ ցանկապատի դիրքով Մ 1:500	ՃՇ-2
3	Ցանկապատի տեսքը	ՃՇ-3
4	Ցանկապատի մետաղական կանգնակներ, ցանկապատի նյութերի և աշխատանքների ծավալների մասնագիր	ՃՇ-4
5	Մտոցի մետաղական դռնակ ջրամբարի համար	ՃՇ-5
6	Ջրամբարի ե/բ միաձույլ ծածկ	ՃՇ-6

ՎԿԱՅԱԿՈՉՎՈՂ ԵՎ ՀԱՐԱԿԻՑ ՓԱՍՏԱԹՂԹԵՐԻ ԱՄՓՈՓԱԳԻՐ

Նշանակումը	Անվանումը	Ծանոթ.
ՀՀՇՆ 40.01.02-19.1	« Ջրամատակարարում, արտաքին ցանցեր և կառուցվածքներ »	
ՀՀՇՆ 20.04 -	« Երկրաշարժադիմացկուն շինարարություն, նախագծման նորմեր » 725 m	
ՇՆուԿ II-23-81*	« Մետաղական կոնստրուկցիաներ »	724 m
ՇՆուԿ 2.03.01-84	« Բետոնե և ե/բ կոնստրուկցիաներ »	
СНиП III-10-75	« Благоустройство территорий »	

ԲԱՑԱՏՐԱԳԻՐ

ՀՀ Շիրակի մարզի Արթիկ համայնքի Գեղանիստ բնակավայրի խմելու ջրի ՕԿՋ-ի համար սանիտարական գոտի ապահովող ցանկապատի կառուցման աշխատանքային նախագիծը իրականացված է Արթիկի համայնքապետարանի պատվերով:

Նախագծով նախատեսված է ջրամբարի տարածքով կառուցել ցանկապատ:

Ցանկապատը նախատեսված է կառուցել մետաղական 50 × 50 ցինկապատ ցանցով Ø2.5 մմ ամրալարից,

սյուները մետաղական քառակուսի խողովակներով /ԳՕՍՏ 30245-2003/:

Ցանկապատի ցանցի հիմքերը նախատեսված է կառուցել B 7.5 դասի բետոնից:

Նախագծով նախատեսված է նաև վերանորոգել ջրամբարների մտոցները, տեղադրել բացակայող դռնակները:

Ջրամբարներից մեկի ծածկի սալերից մեկը ջարդված, ընկած է, նախագծով նախատեսված է վերականգնել ծածկը ե/բ միաձույլ բետոնով և մաքրել ջրամբարի մեջ լցված շին. աղբը և հողը, ծածկի մյուս շերտերը կվերականգնվեն ջրամբարի ամբողջական վերականգման ժամանակ, ուրիշ նախագծով:

Նախագիծը կատարված է գործող նորմերի և կանոնների համաձայն:
ՆԳՃ Ա. Բարսեղյան

Տնօրեն	Ա .Բարսեղյան		Շիրակի մարզի Արթիկ համայնքի Գեղանիստ բնակավայրի խմելու ջրի ՕԿՋ-ի համար սանիտարական գոտի ապահովող ցանկապատի կառուցում	ՃՇ		
ՆԳՃ	Ա .Բարսեղյան					
Ճարտ.	Ա. Ղուկասյան			փուլ	թերթ	թերթեր
Կոնստ.	Գ. Գուլանյան			ԱՆ	1	6
Նախագծեց	Ա .Բարսեղյան		Ընդհանուր տվյալներ	« ԱՇՈՏ ԲԱՐՍԵՂՅԱՆ ՍԱՇԻԿԻ» ԱՁ ԼԻՑԵՆԶԻԱ ՔՊԼ - 002252		

Գլխավոր հատակագիծ ցանկապատի դիրքով Մ 1:500

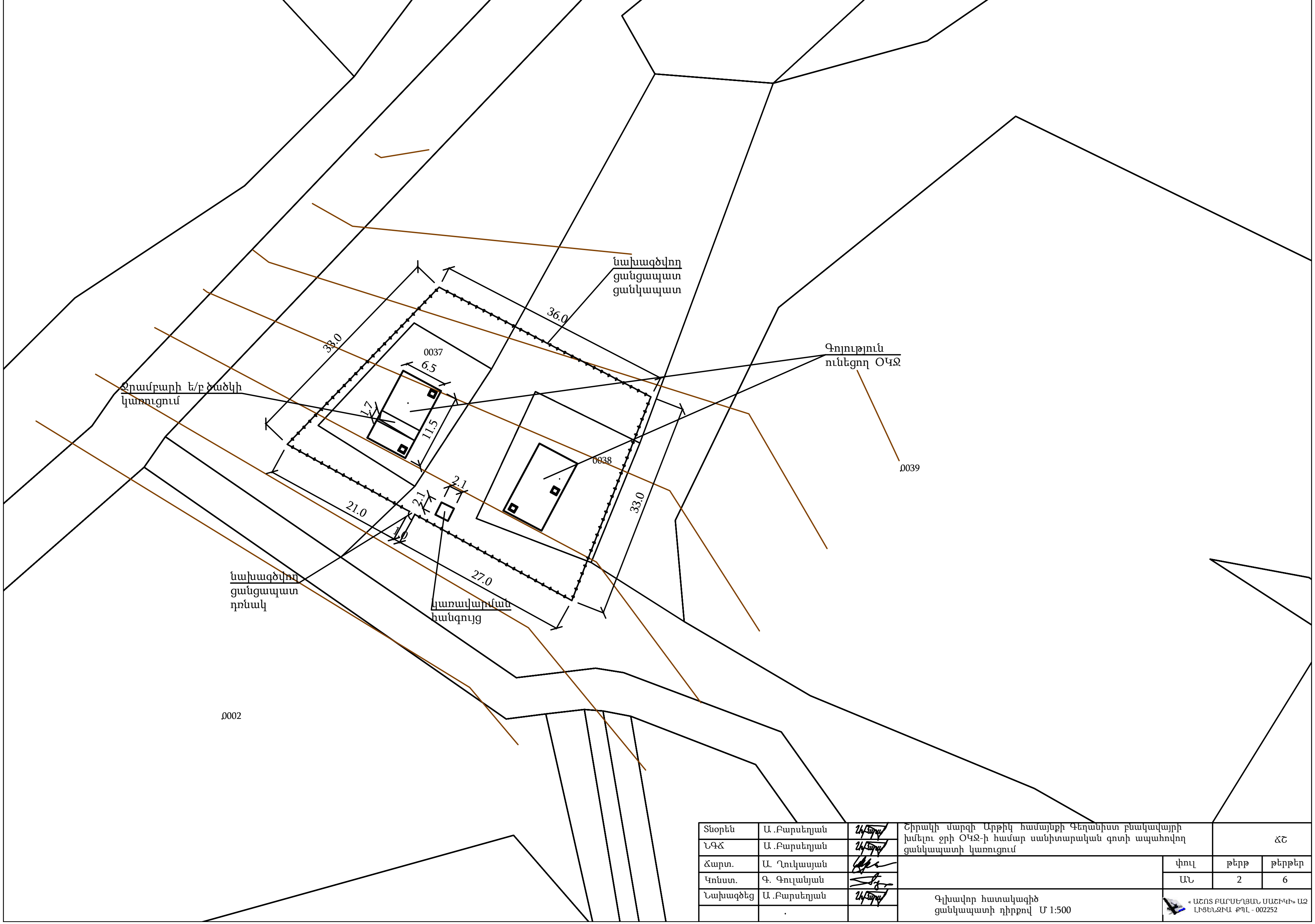

Տնօրեն	Ա .Բարսեղյան		Շիրակի մարզի Արթիկ համայնքի Գեղանիստ բնակավայրի խմելու ջրի ՕԿՋ-ի համար սանիտարական գոտի ապահովող ցանկապատի կառուցում		ՃԾ	
ՆԳՃ	Ա .Բարսեղյան					
Ճարտ.	Ա. Ղուկասյան			փուլ	թերթ	թերթեր
Կոնստ.	Գ. Գուլանյան			ԱՆ	2	6
Նախագծեց	Ա .Բարսեղյան		Գլխավոր հատակագիծ ցանկապատի դիրքով Մ 1:500	« ԱՇՈՏ ԲԱՐՍԵՂՅԱՆ ՍԱՇԻԿԻ» ԱՁ ԼԻՑԵՆԶԻԱ ՔՊԼ - 002252		
	.					

Ցանկապատի տեսքը Մ 1:25

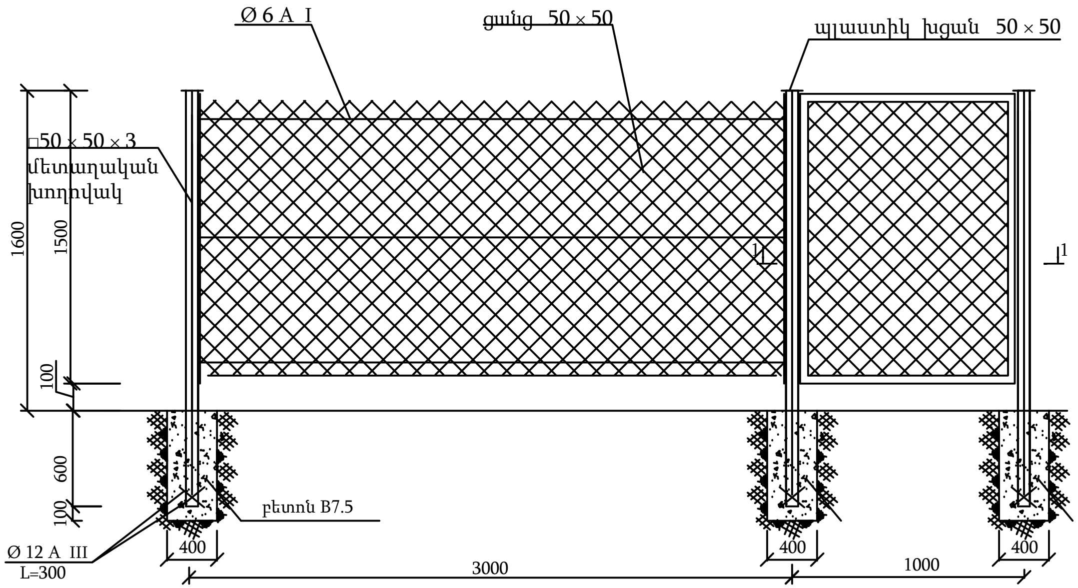

2-2
Մ1:20

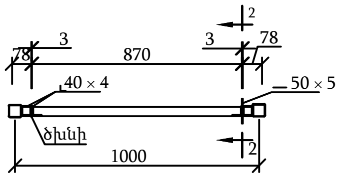

2-2
Մ1:10

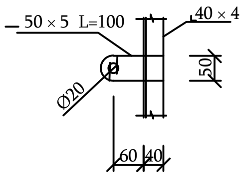

Տնօրեն	Ա .Բարսեղյան		Շիրակի մարզի Արթիկ համայնքի Գեղանիստ բնակավայրի խմելու ջրի ՕԿՋ-ի համար սանիտարական գոտի ապահովող ցանկապատի կառուցում			ՃՇ
ՆԳՃ	Ա .Բարսեղյան					
Ճարտ.	Ա. Ղուկասյան			փուլ	թերթ	թերթեր
Կոնստ.	Գ. Գուլանյան			ԱՆ	3	6
Նախագծեց	Ա .Բարսեղյան		Ցանկապատի տեսքը Մ 1:25	« ԱՇՈՏ ԲԱՐՍԵՂՅԱՆ ՍԱՇԻԿԻ» ԱՁ ԼԻՑԵՆԶԻԱ ՔՊԼ - 002252		
	.					

Ցանկապատի մետաղական կանգնակներ Մ 1:25

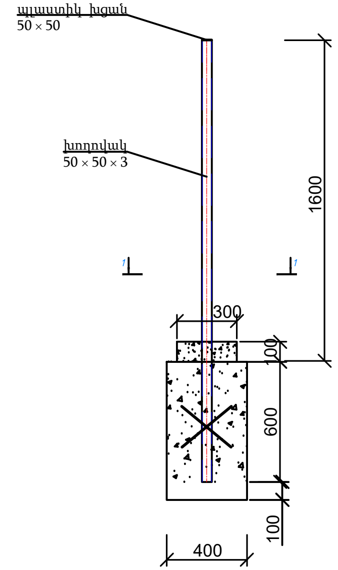

1-1 Մ 1:10

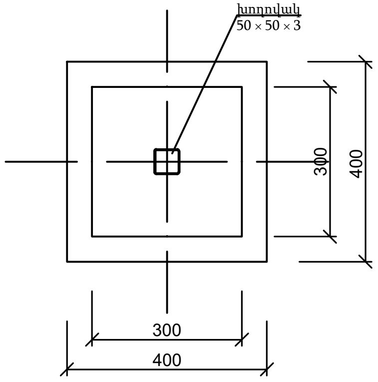

Ցանցապատ ցանկապատի նյութերի և աշխատանքների ծավալների մասնագիր

թիվ	Աշխատանքի անվանումը	չ/մ	քանակը	ծանոթ.
1	2	3	4	5
1	3-րդ կարգի բնահողի մշակում ձեռքով	մ³	5.72	
2	բետոնի կետային հիմքեր B7.5	մ³	6.18	
3	ավելորդ բնահողի փռում տեղում	մ³	5.72	
4	մետաղական կանգնակ □50 × 50 × 3 խողովակից L=2200մմ	հատ	51	476.9 կգ
5	կանգնակի պլաստիկ խցան 50 × 50	հատ	51	
6	ամրան Ø 12 A III L= 300 մմ	կգ	27.2	
7	մետաղական կանգնակների երկշերտ ներկում	մ²	16.4	
8	ցինկապատ ցանց 50 × 50 Ø2.5 ամրալարով	մ²	225.0	472.5 կգ
9	ցանցի ձգում Ø6 AI ամրանով երեք տեղից	կգ	99.9	
10	Ø6 AI ամրանի երկշերտ ներկում	մ²	8.5	
	դռնակ Դ-1 1000 × 1600			
11	□40 × 40 × 2 խողովակ Σ L=5.0 մ	կգ	11.65	
12	ցինկապատ ցանց 50 × 50 Ø2.5 ամրալարով	մ²	1.5	3.15 կգ
13	մետաղական էլեմենտների երկշերտ յուղաներկում	մ²	1.0	
14	մետաղական դռնակի ծխնի Ø14	հատ	2	
15	մետաղական դռնակի փական	հատ	1	

Տնօրեն	Ա .Բարսեղյան		Շիրակի մարզի Արթիկ համայնքի Գեղանիստ բնակավայրի խմելու ջրի ՕԿՋ-ի համար սանիտարական գոտի ապահովող ցանկապատի կառուցում		ՃՇ	
ՆԳՃ	Ա .Բարսեղյան					
Ճարտ.	Ա. Ղուկասյան			փուլ	թերթ	թերթեր
Կոնստ.	Գ. Գուլանյան			ԱՆ	4	6
Նախագծեց	Ա .Բարսեղյան		Ցանկապատի մետաղական կանգնակներ, ցանկապատի նյութերի և աշխատանքների ծավալների մասնագիր	« ԱՇՈՏ ԲԱՐՍԵՂՅԱՆ ՍԱՇԻԿԻ» ԱՁ ԼԻՑԵՆԶԻԱ ՔՊԼ - 002252		
	.					

Մետաղական դռնակ ՄԴ-1   Մ 1:20

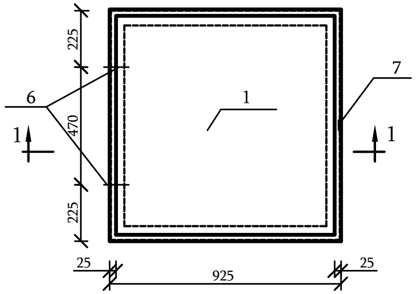

ԿՏՐՎԱԾՔ 2-2 Մ1:20

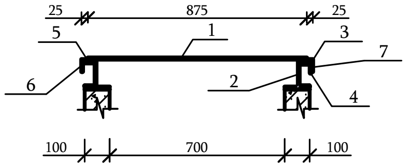

նէ - 1 Մ 1:10

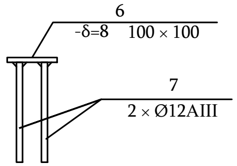

Նյութերի և աշխատանքների ծավալների մասնագիր

N	ՆՇԱՆԱԿՈՒՄ	ԷՍՔԻԶ	ԱՆՎԱՆՈՒՄ	ՔԱՆԱԿ	ԾԱՆՈԹ.
1	2	3	4	5	6
			Մետաղական դռնակ ՄԴ -1		59.4 կգ
1	ԳՕՍՏ 19903-90		- 890 × 4 L=890	1	24.87 կգ
2	ԳՕՍՏ 8240-89		[8 L=900	4	25.38 կգ
3	ԳՕՍՏ 8510-86*		∟50 × 32 × 4 L=930	4	8.93 կգ
4	ԳՕՍՏ 8509-93*		∟40 × 3 L=100	1	0.19 կգ
5			ռետին Ø20		3.5 մ
6			ծխնի Ø14	2	
7			փական	1	
	մետաղական դռնակի երկշերտ ներկում				1.7 մ²
	գոյություն ունեցող մետաղական դռնակի հին ներկից, ժանգից մաքրում				1.7 մ²
	գոյություն ունեցող մետաղական դռնակի երկշերտ ներկում				1.7 մ²

Ծանոթ

1. ծավալները տրված են մեկ մետաղական դռնակի համար, նոր տեղադրվող դռնակներ մեկ հատ
2. գոյություն ունեցող վերանորոգվող դռնակներ երեք հատ

Տնօրեն	Ա .Բարսեղյան		Շիրակի մարզի Արթիկ համայնքի Գեղանիստ բնակավայրի խմելու ջրի ՕԿՋ-ի համար սանիտարական գոտի ապահովող ցանկապատի կառուցում		ՃՇ	
ՆԳՃ	Ա .Բարսեղյան					
Ճարտ.	Ա. Ղուկասյան			փուլ	թերթ	թերթեր
Կոնստ.	Գ. Գուլանյան			ԱՆ	5	6
Նախագծեց	Ա .Բարսեղյան		Մտոցի մետաղական դռնակ ջրամբարի համար	« ԱՇՈՏ ԲԱՐՍԵՂՅԱՆ ՍԱՇԻԿԻ» ԱՁ ԼԻՑԵՆԶԻԱ ՔՊԼ - 002252		

Ջրամբարի ծածկի հատակագիծ Մ 1:100

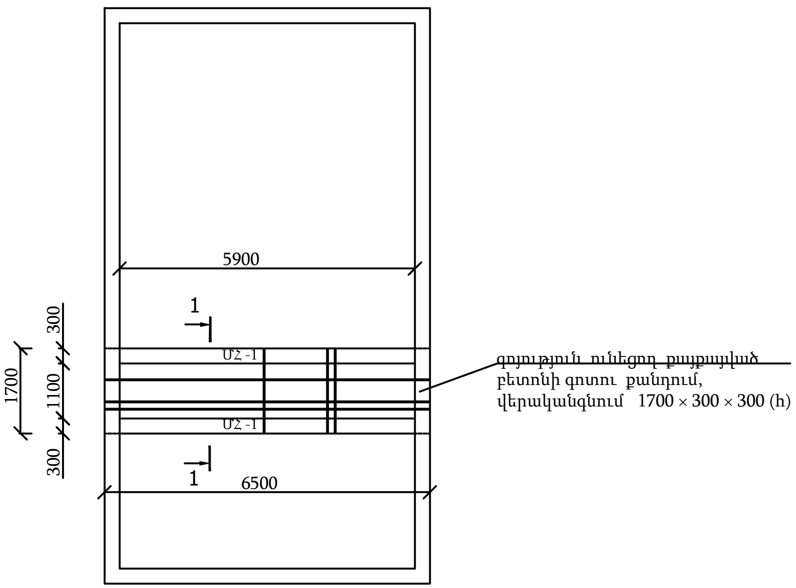

1-1 Մ 1:25

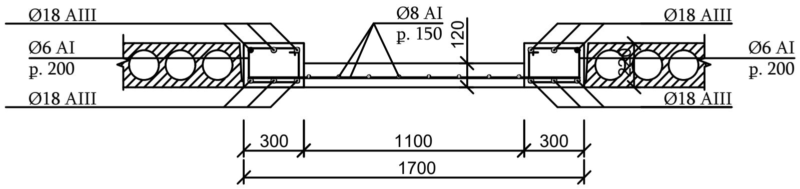

Նյութերի և աշխատանքների ծավալների մասնագիր

թիվ	Աշխատանքի անվանումը	չ/մ	քանակը	ծանոթ.
1	2	3	4	5
1	գոյություն ունեցող քայքայված ե/բ գոտու քանդում	մ³	0.31	
2	շին. աղբի և բնահողի դուրս բերում, բարձում և տեղափոխում	մ³	36.0	64.8 տն
3	ե/բ միաձույլ գոտու վերականգնում B15	մ³	0.31	
4	ե/բ միաձույլ հեծան ՄՀ-1 B15	մ³	0.86	
5	ամրան Ø18 AIII	կգ	154.8	
6	ամրան Ø6 AI	կգ	14.8	
7	ե/բ միաձույլ ծածկի սալ 120մմ B15	մ³	0.78	
8	ամրան Ø8 AI	կգ	48.5	
9	ծածկի սալի վրա խարամի լիցք	մ³	0.65	
10	ց/ավազային հարթ. շերտ 40մմ Ø5Bp ցանցով	մ²	11.1	
11	ցանց Ø5Bp 150 × 150	մ²	11.1	

Տնօրեն	Ա .Բարսեղյան	
ՆԳՃ	Ա .Բարսեղյան	
Ճարտ.	Ա. Ղուկասյան	
Կոնստ.	Գ. Գուլանյան	
Նախագծեց	Ա .Բարսեղյան	

Շիրակի մարզի Արթիկ համայնքի Գեղանիստ բնակավայրի խմելու ջրի ՕԿՋ-ի համար սանիտարական գոտի ապահովող ցանկապատի կառուցում

ՃԾ

փուլ	թերթ	թերթեր
ԱՆ	6	6

Ջրամբարի ե/բ միաձույլ ծածկ

« ԱՇՈՏ ԲԱՐՍԵՂՅԱՆ ՍԱՇԻԿԻ» ԱՁ
ԼԻՑԵՆԶԻԱ ՔՊԼ - 002252